fluenet.dk
– din vej til et insektfrit indeklima

RULLGARDIN
TILL DÖRRAR

INSTRUKTIONER

Nödvändiga redskap

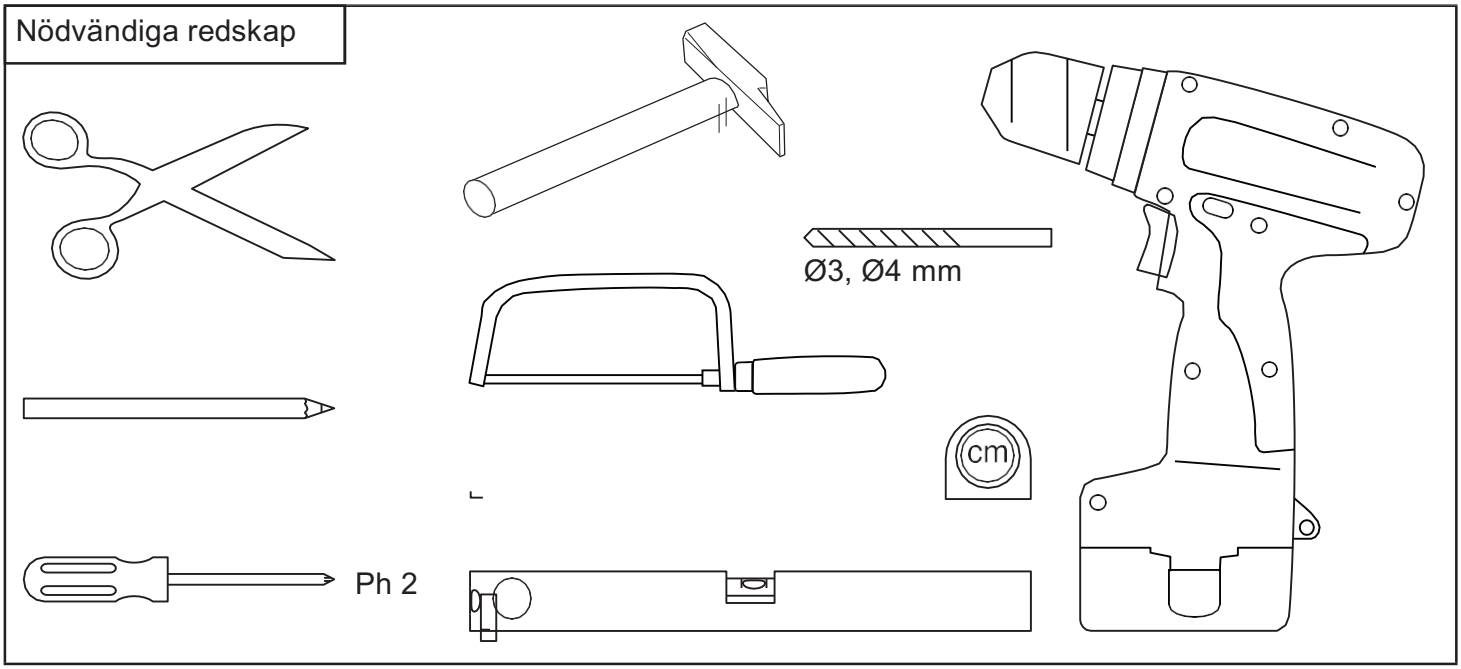

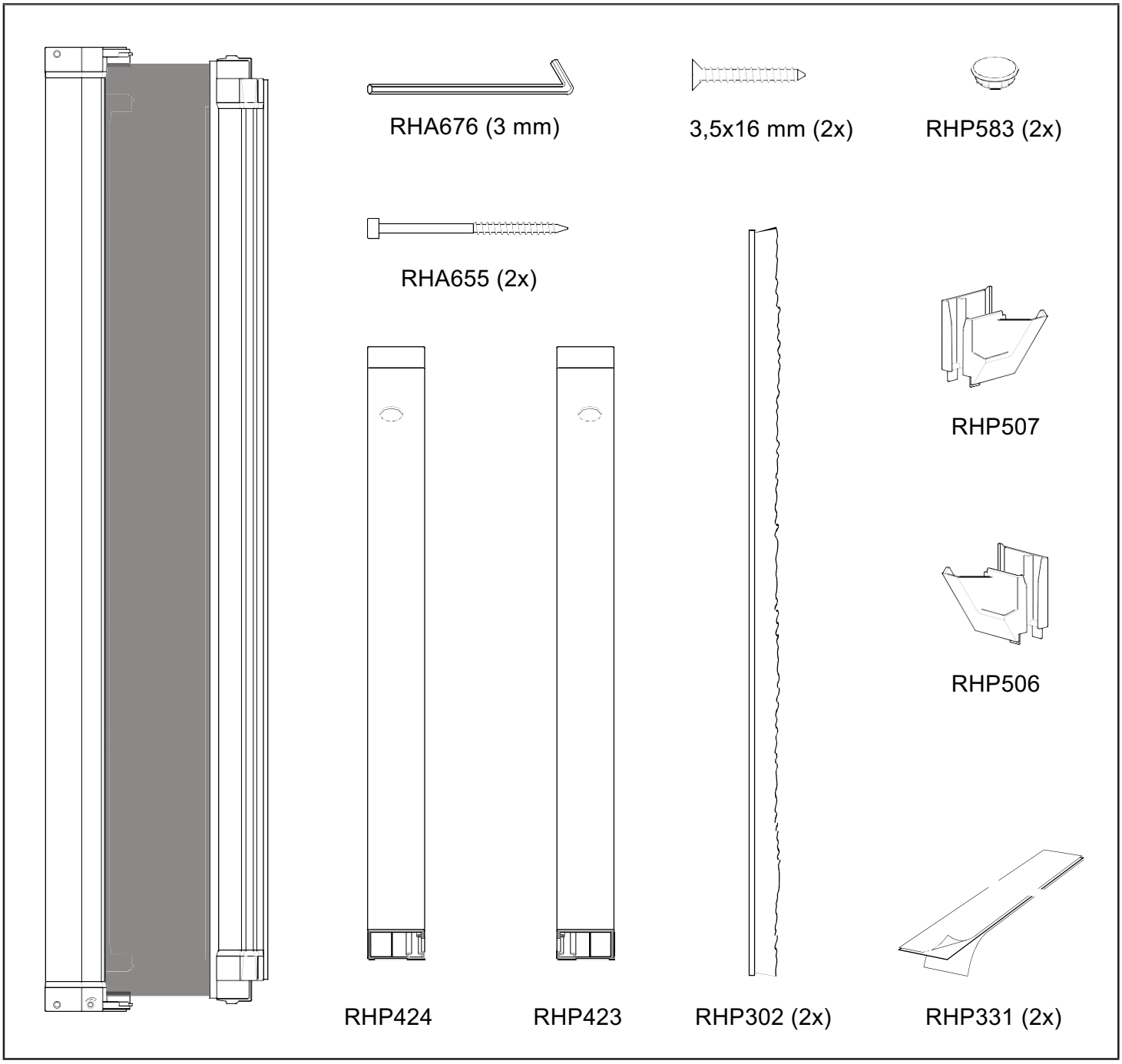

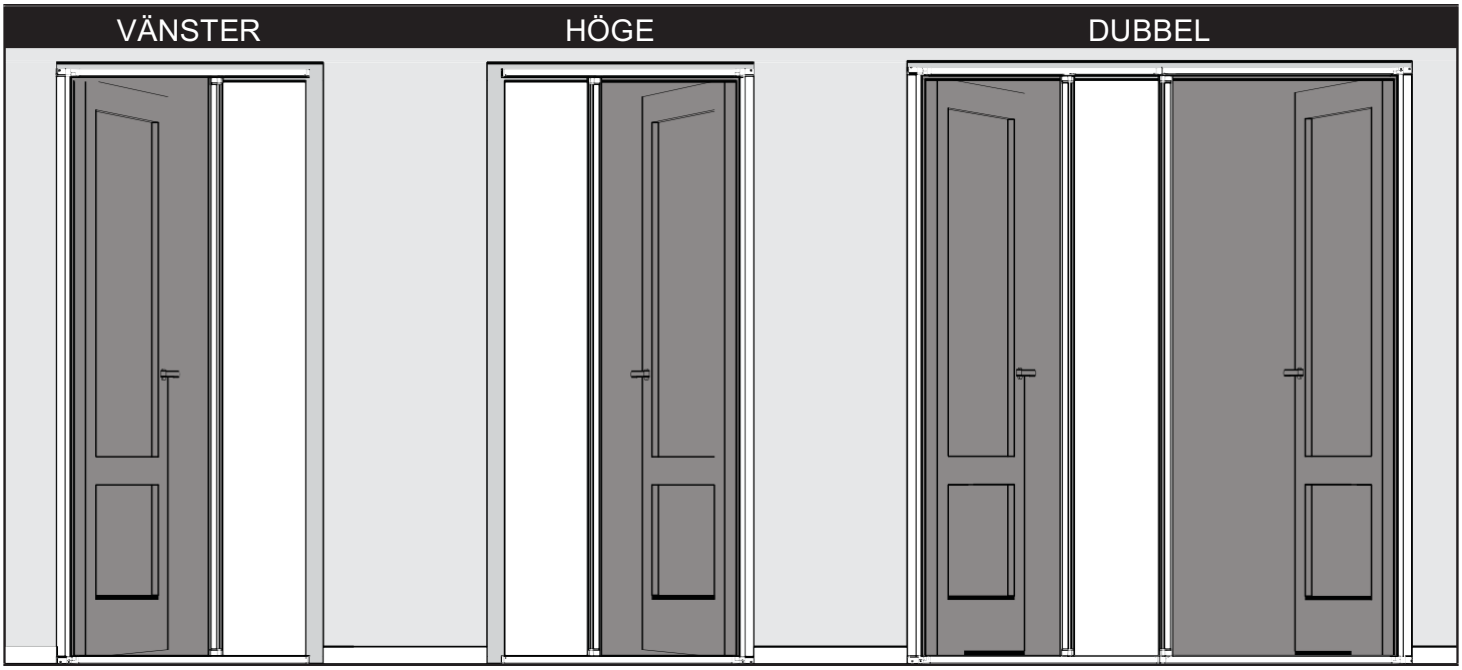

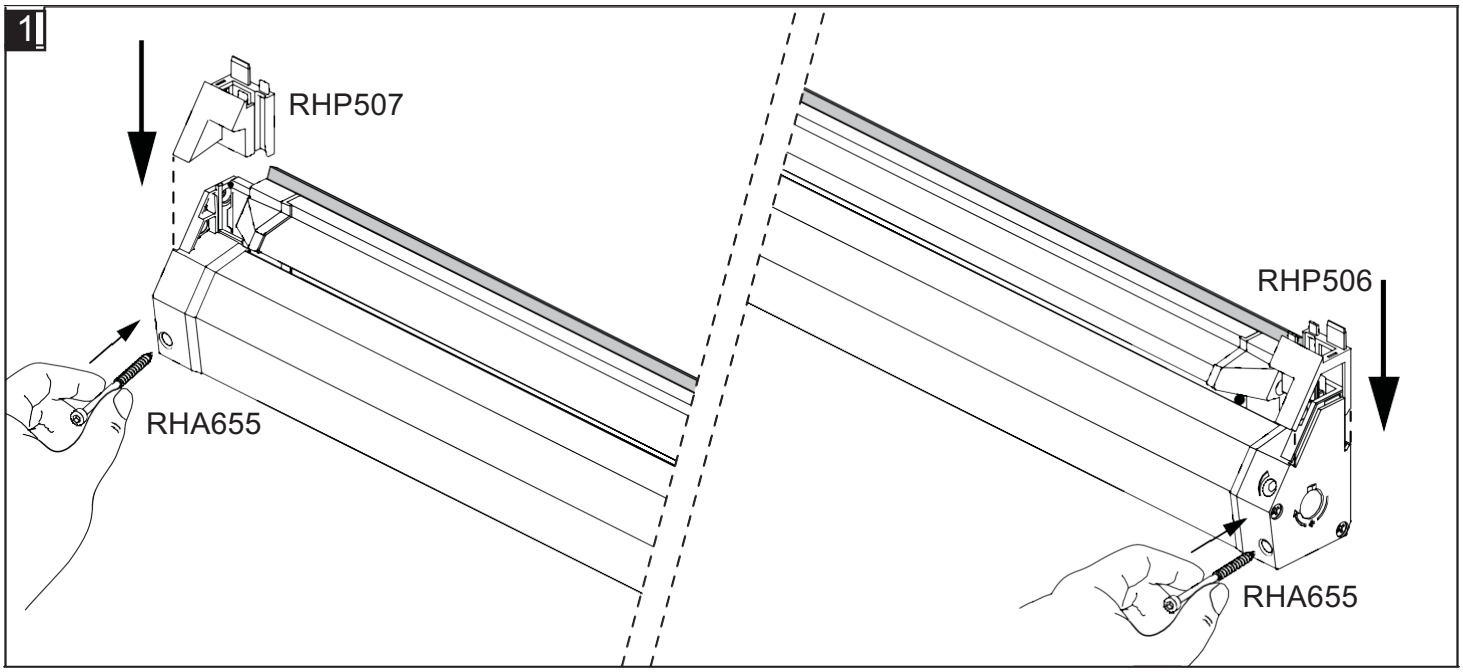

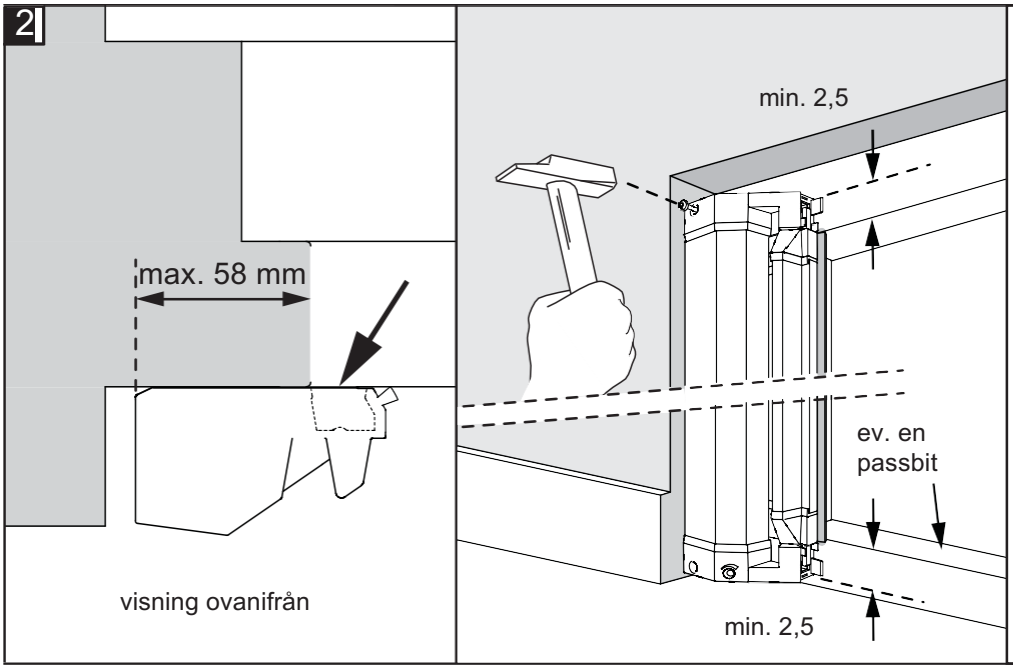

PLACERING I BREDD

Håll den valda kassetten till vänster eller höger på ramen (till vänster och höger vid dubbeldörr).

Placera kassetten på ramen (maximalt 58 mm överlappande), så att handtaget kan användas från baksidan.

PLACERING PÅ HÖJDEN

Montera kassetten så lågt som möjligt, men håll minst 2,5 cm överlapp på både understa och översta delen av ramen, för montering av skenorna. Om den understa delen av karmen är mindre än 2,5 cm, måste du installera en påfyllningslist.

3

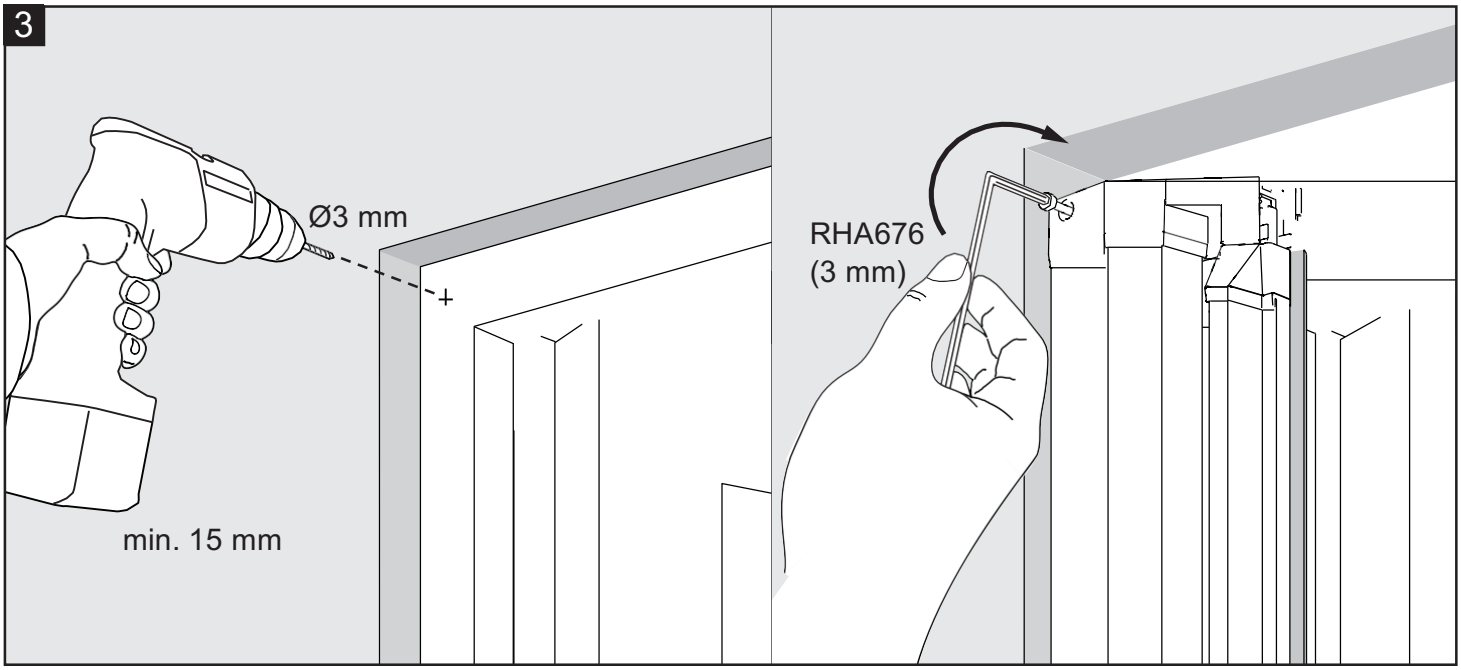

4

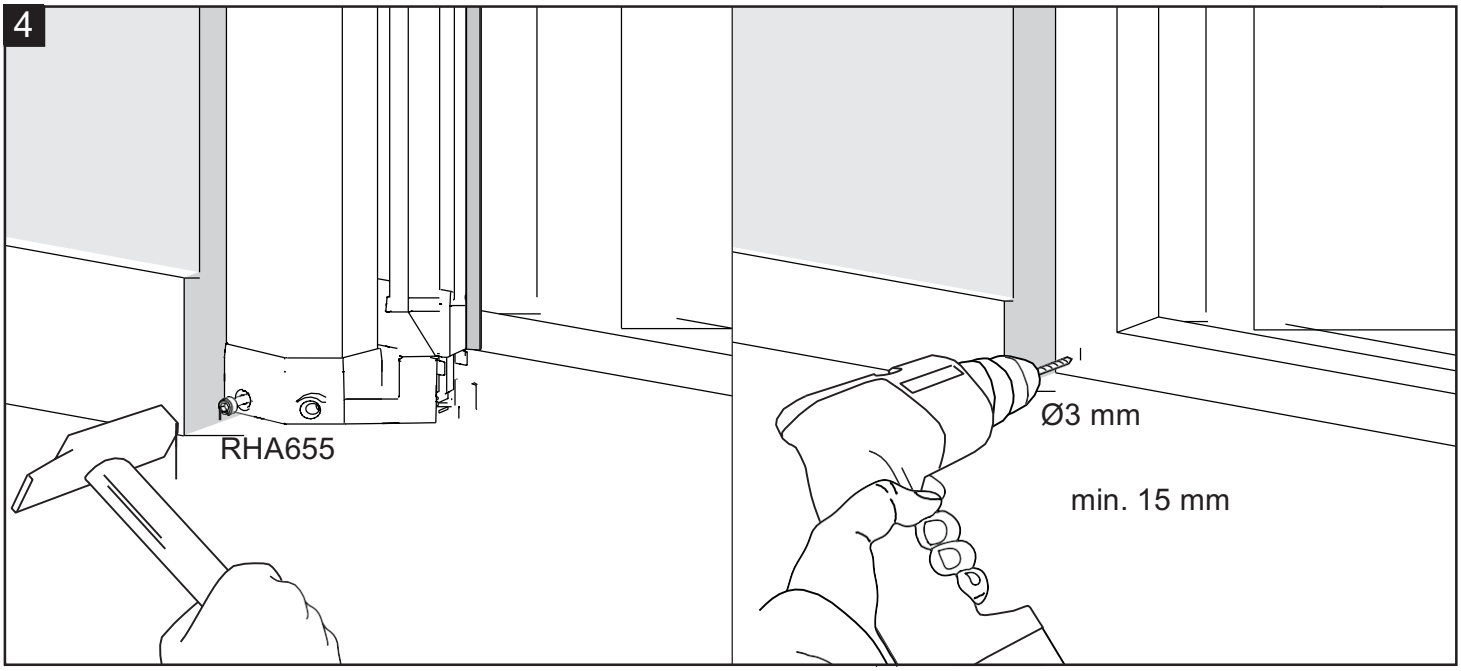

5

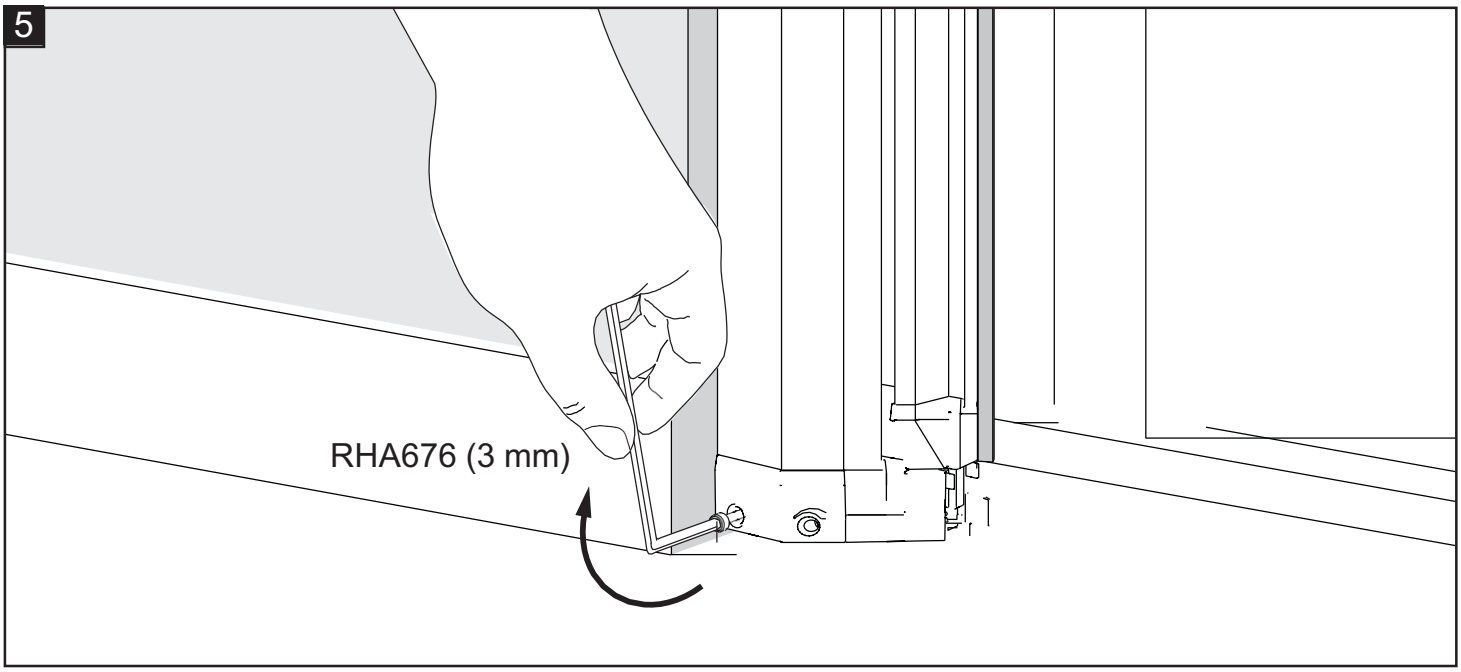

6a ENKELDÖRR

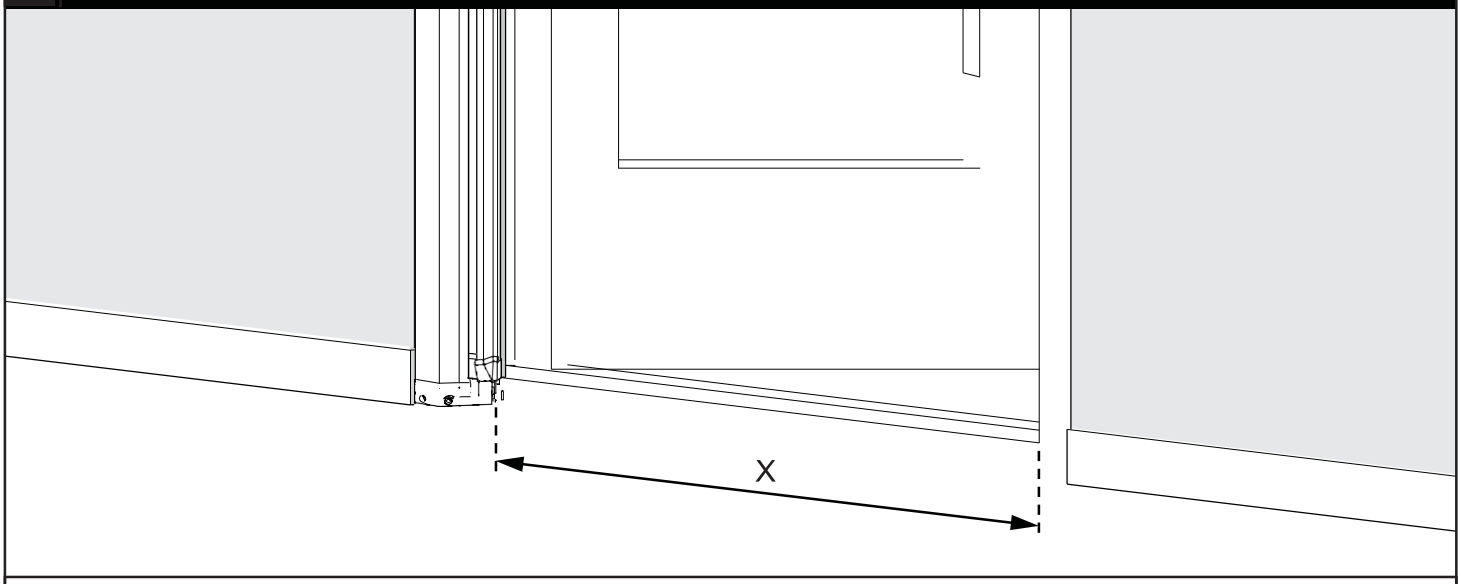

Skenornas längd 'L' är X + 10 mm = ... mm

DUBBELDÖRR

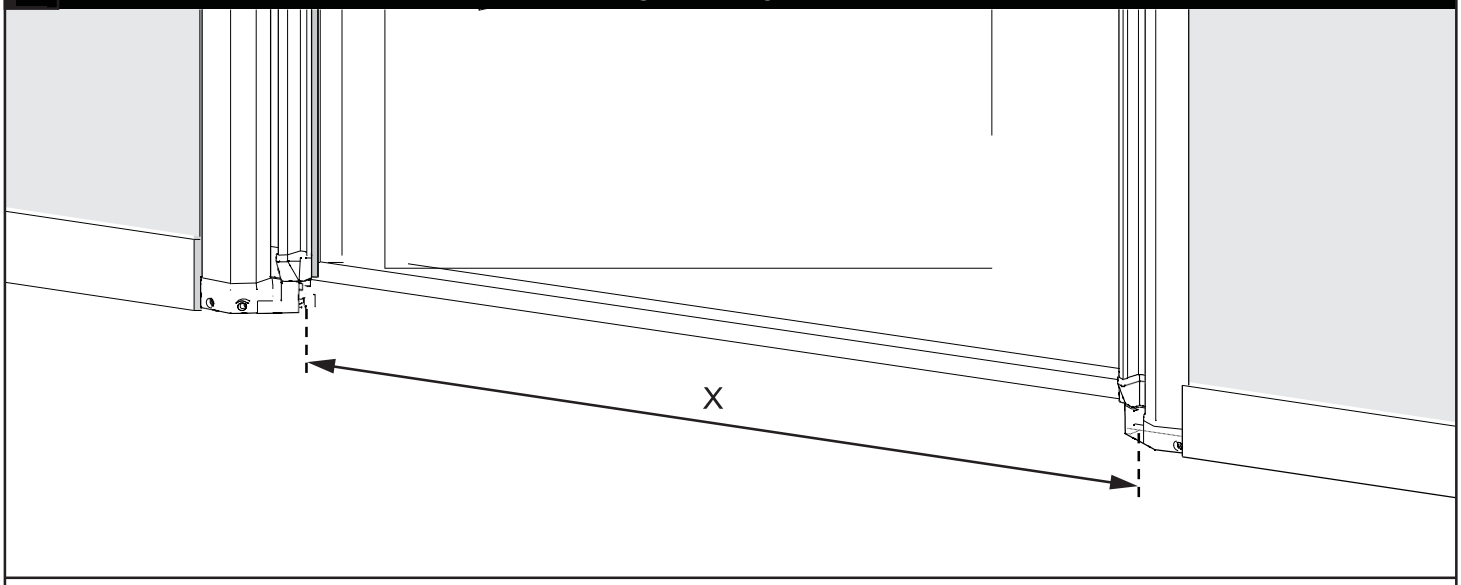

Skenornas längd ‘L’ är ½X = ... mm

7

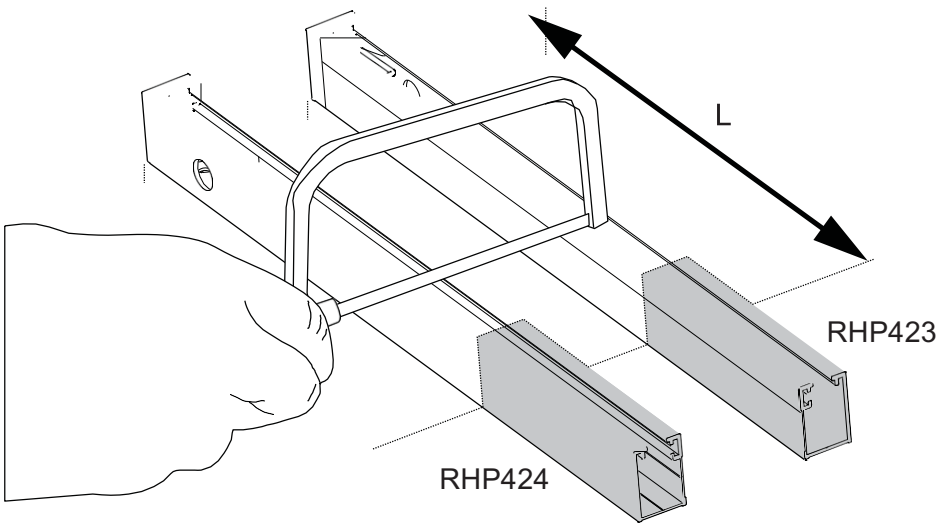

När du skär måste du se till att behålla profilens stängda sida.

8

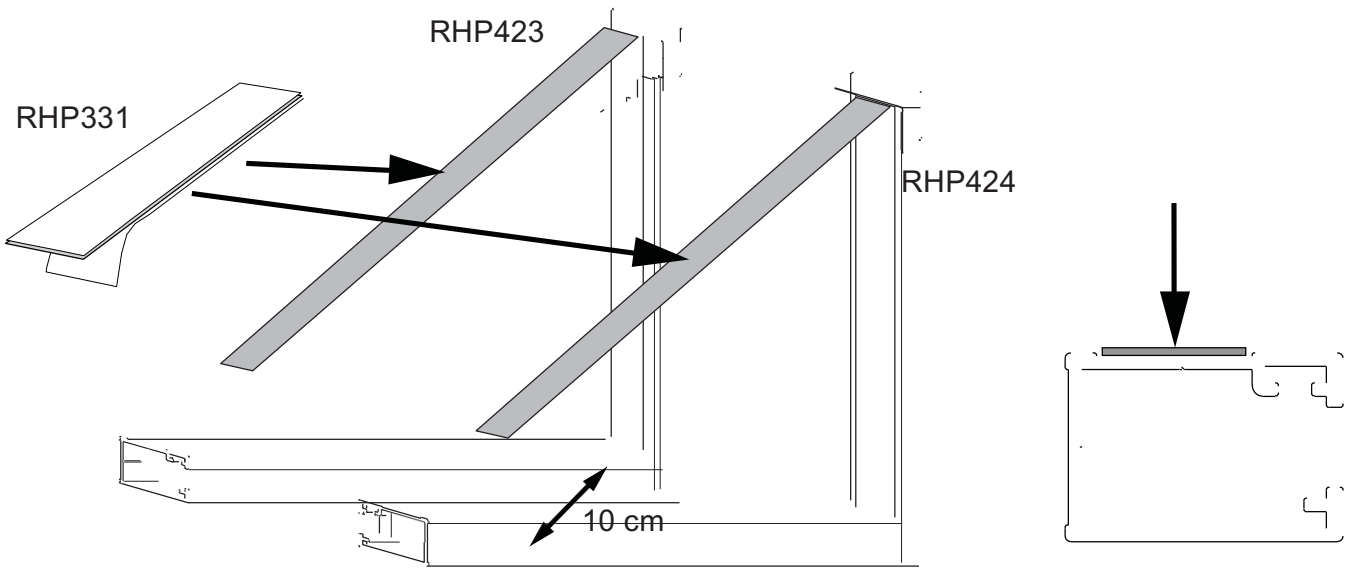

Avlägsna fett från profilen och fönsterramen. Sätt tejpen på profilen och låt skyddslagret sitta.

9

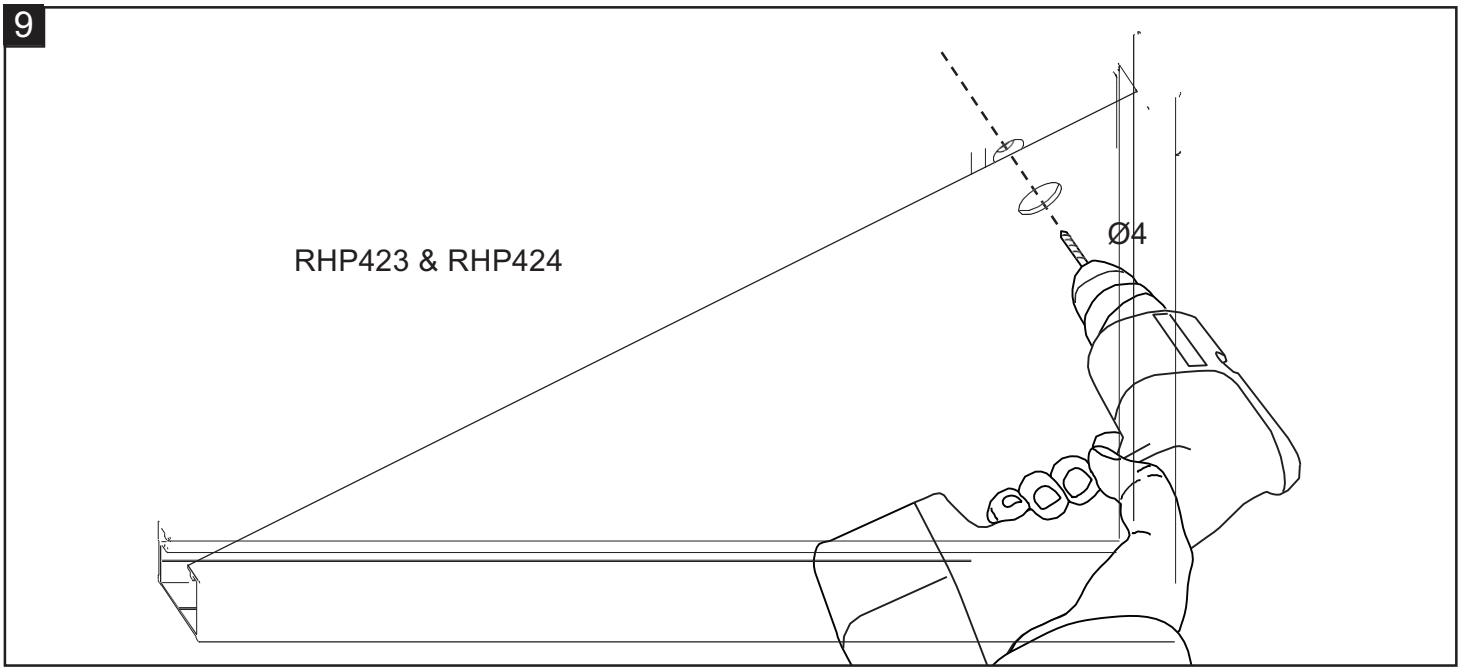

10

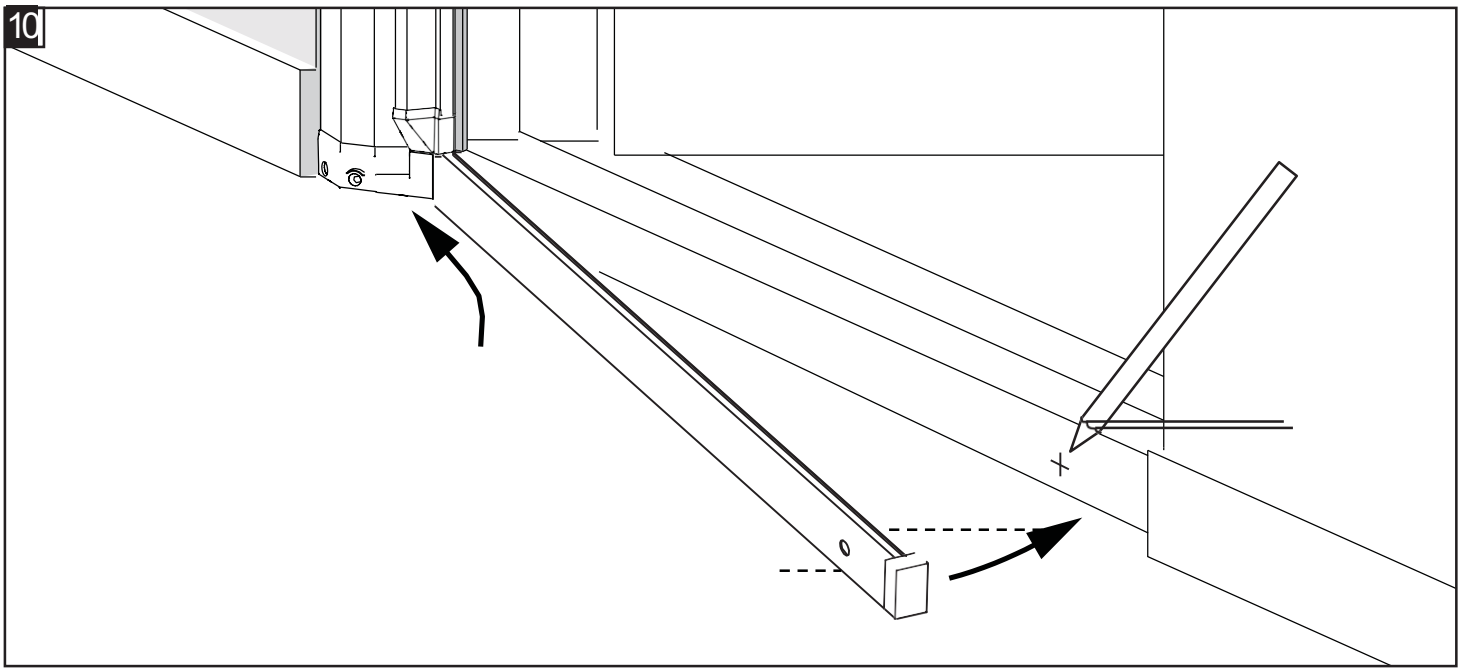

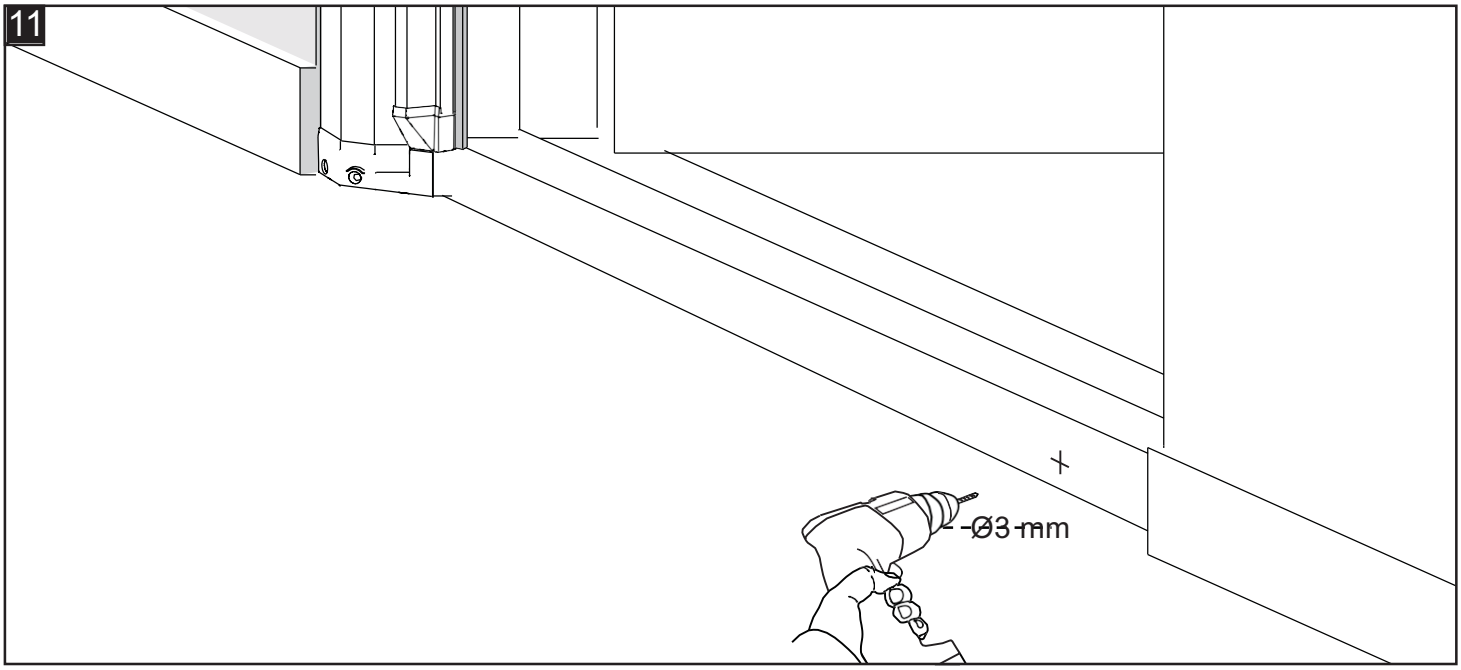

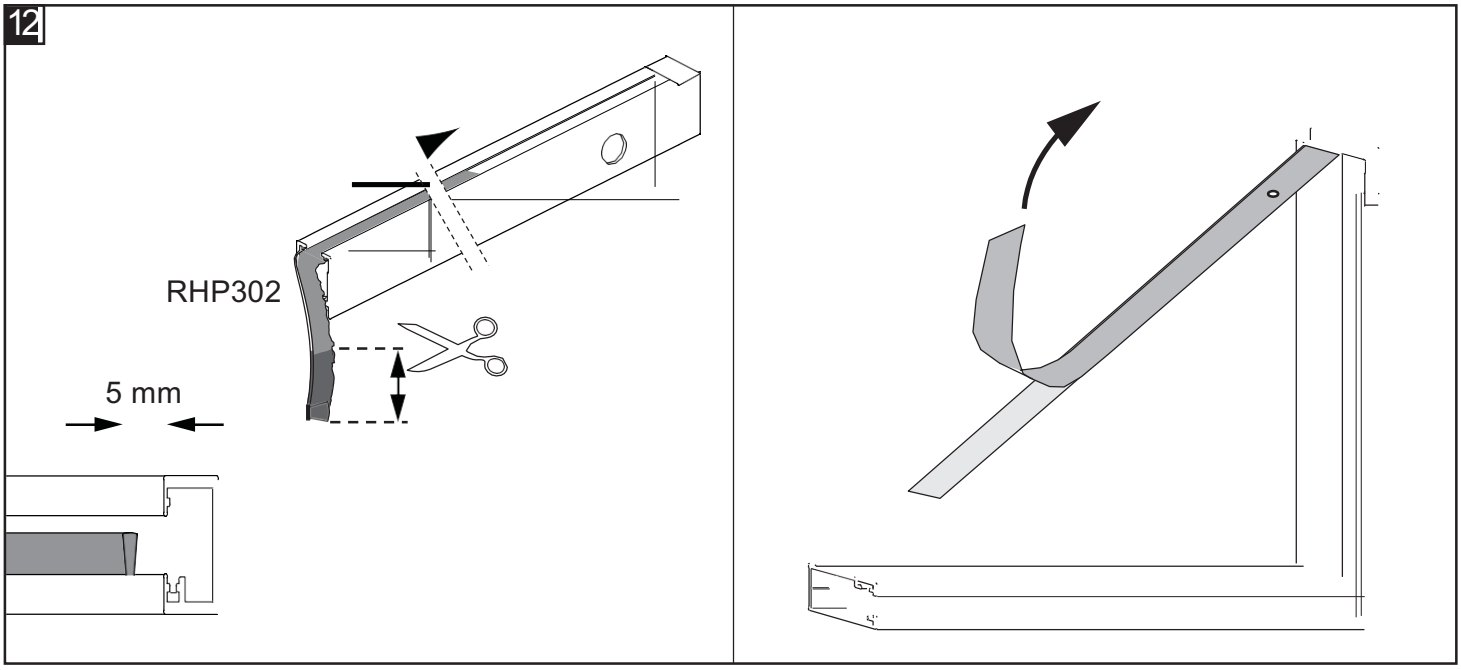

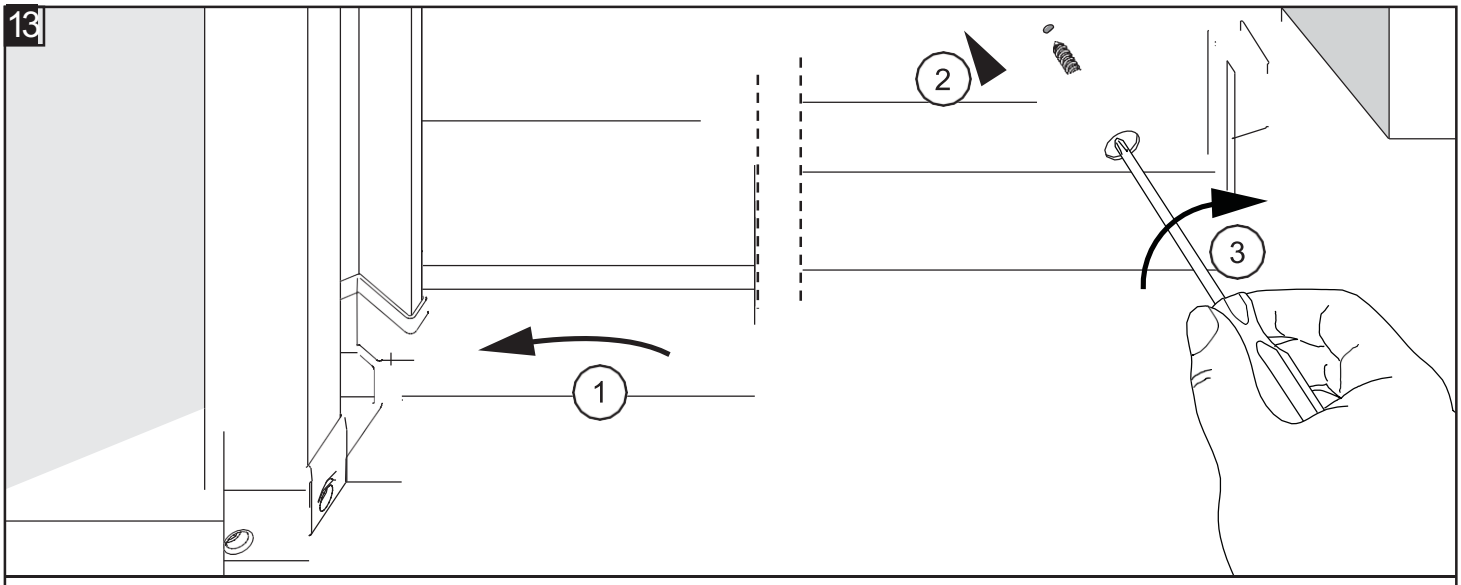

Använd Ø3,5x16 mm-skruven för att fastställa skenans position, innan du skjuter den mot ramen.

14

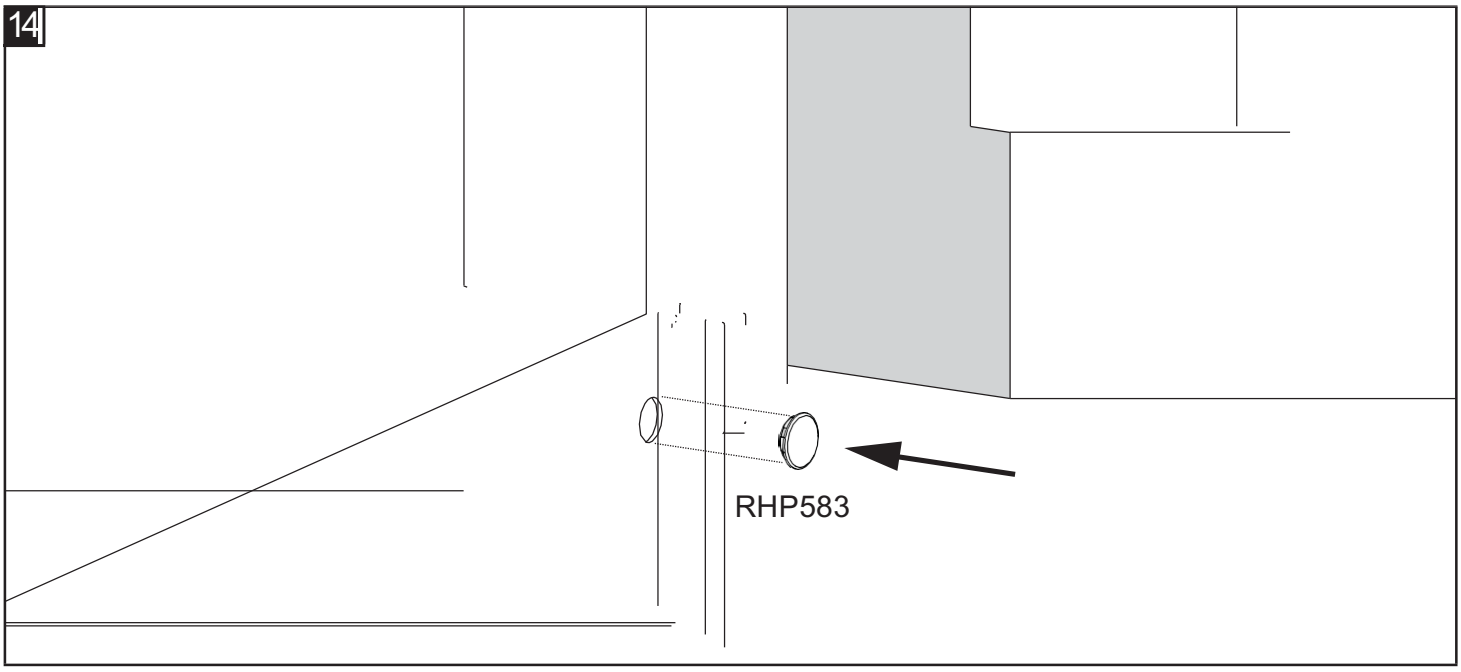

15

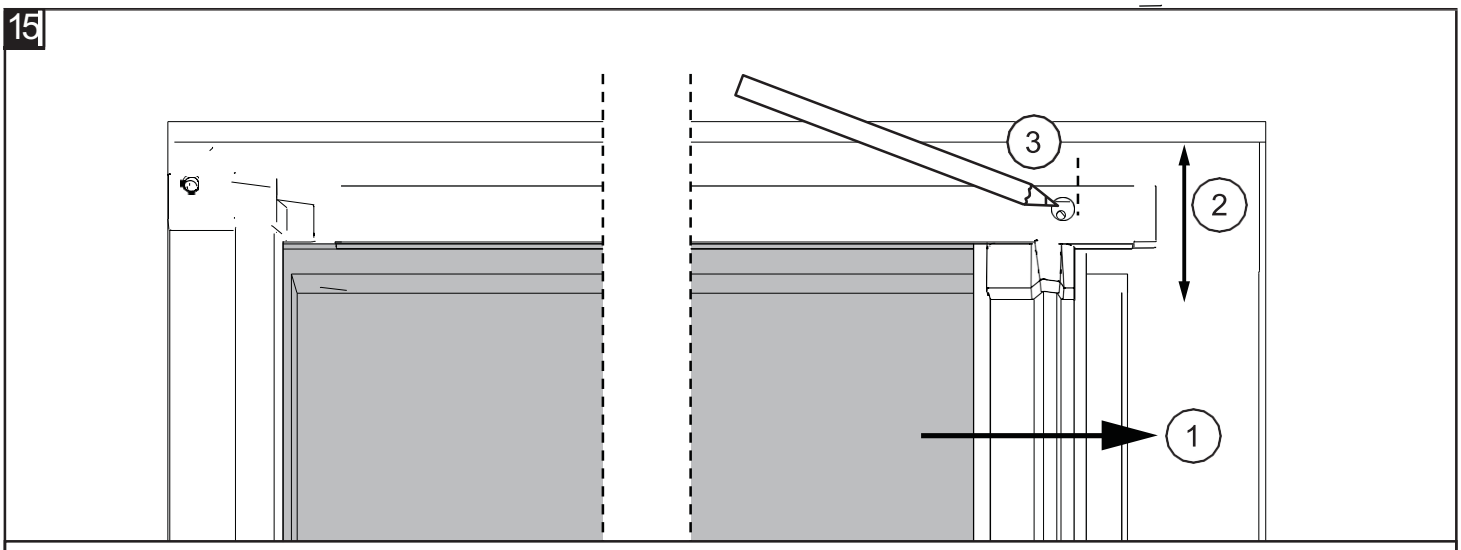

Montera den översta skenan på samma sätt som den undre skenan (steg 10 till 14).
För att rulldörren ska fungera korrekt är det mycket viktigt att skenorna över och under är parallella.
TIPS: Använd greppstången (1) för att fastställa den översta skenans position (2) och för att avgränsa

16

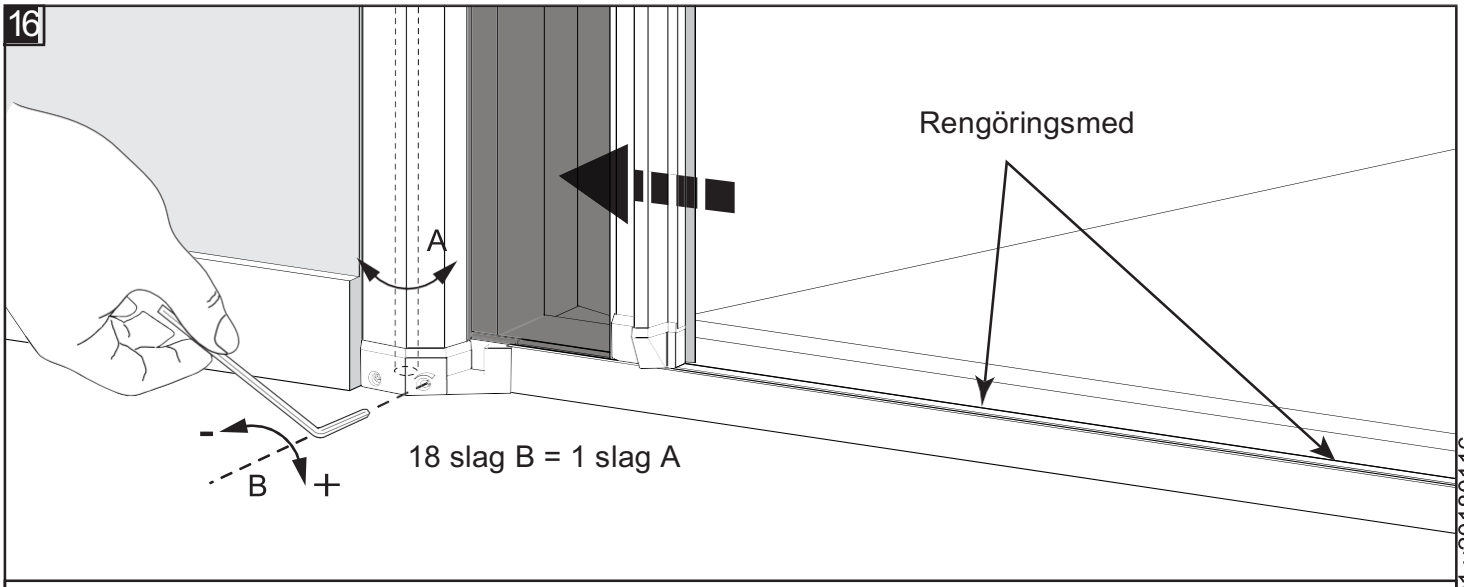

TIPS: Smörj in skenorna med lite såpa efter montering, så rullar de jämnare. Justera vid behov fjäderspänningen för att rullen ska gå snabbare (+) eller långsammare (-).

RH7791 v20180116